２年女子ダブルス

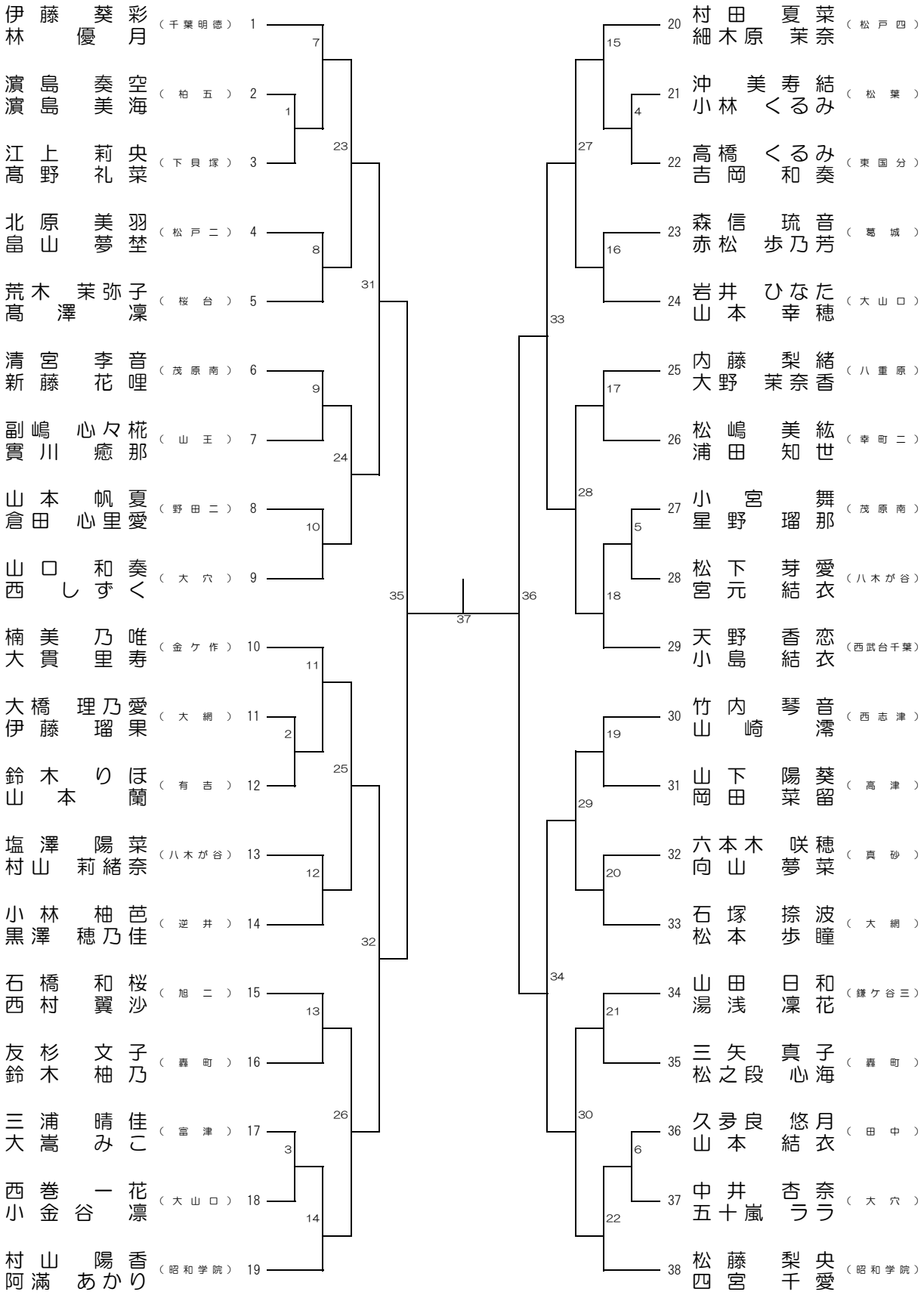
伊藤 葵彩 林 優月 （千葉明徳） 1
濱島 奏空 濱島 美海 （柏五） 2
江上 莉央 髙野 礼菜 （下貝塚） 3
北原 美羽 畠山 夢埜 （松戸二） 4
荒木 茉弥子 髙澤 凜 （桜台） 5
清宮 李音 新藤 花哩 （茂原南） 6
副嶋 心々椛 實川 癒那 （山王） 7
山本 帆夏 倉田 心里愛 （野田二） 8
山口 和奏 西 しずく （大穴） 9
楠美 乃唯 大貫 里寿 （金ケ作） 10
大橋 理乃愛 伊藤 瑠果 （大網） 11
鈴木 りほ 山本 蘭 （有吉） 12
塩澤 陽菜 村山 莉緒奈 （八木が谷） 13
小林 柚芭 黒澤 穂乃佳 （逆井） 14
石橋 和桜 西村 翼沙 （旭二） 15
友杉 文子 鈴木 柚乃 （轟町） 16
三浦 晴佳 大嵩 みこ （富津） 17
西巻 一花 小金谷 凜 （大山口） 18
村山 陽香 阿滿 あかり （昭和学院） 19
村田 夏菜 細木原 茉奈 （松戸四） 20
沖 美寿結 小林 くるみ （松葉） 21
高橋 くるみ 吉岡 和奏 （東国分） 22
森信 琉音 赤松 歩乃芳 （葛城） 23
岩井 ひなた 山本 幸穂 （大山口） 24
内藤 梨緒 大野 茉奈香 （八重原） 25
松嶋 美紘 浦田 知世 （幸町二） 26
小宮 舞 星野 瑠那 （茂原南） 27
松下 芽愛 宮元 結衣 （八木が谷） 28
天野 香恋 小島 結衣 （西武台千葉） 29
竹内 琴音 山崎 澪 （西志津） 30
山下 陽葵 岡田 菜留 （高津） 31
六本木 咲穂 向山 夢菜 （真砂） 32
石塚 捺波 松本 歩瞳 （大網） 33
山田 日和 湯浅 凜花 （鎌ケ谷三） 34
三矢 真子 松之段 心海 （轟町） 35
久夛良 悠月 山本 結衣 （田中） 36
中井 杏奈 五十嵐 ララ （大穴） 37
松藤 梨央 四宮 千愛 （昭和学院） 38